Z
X
Y

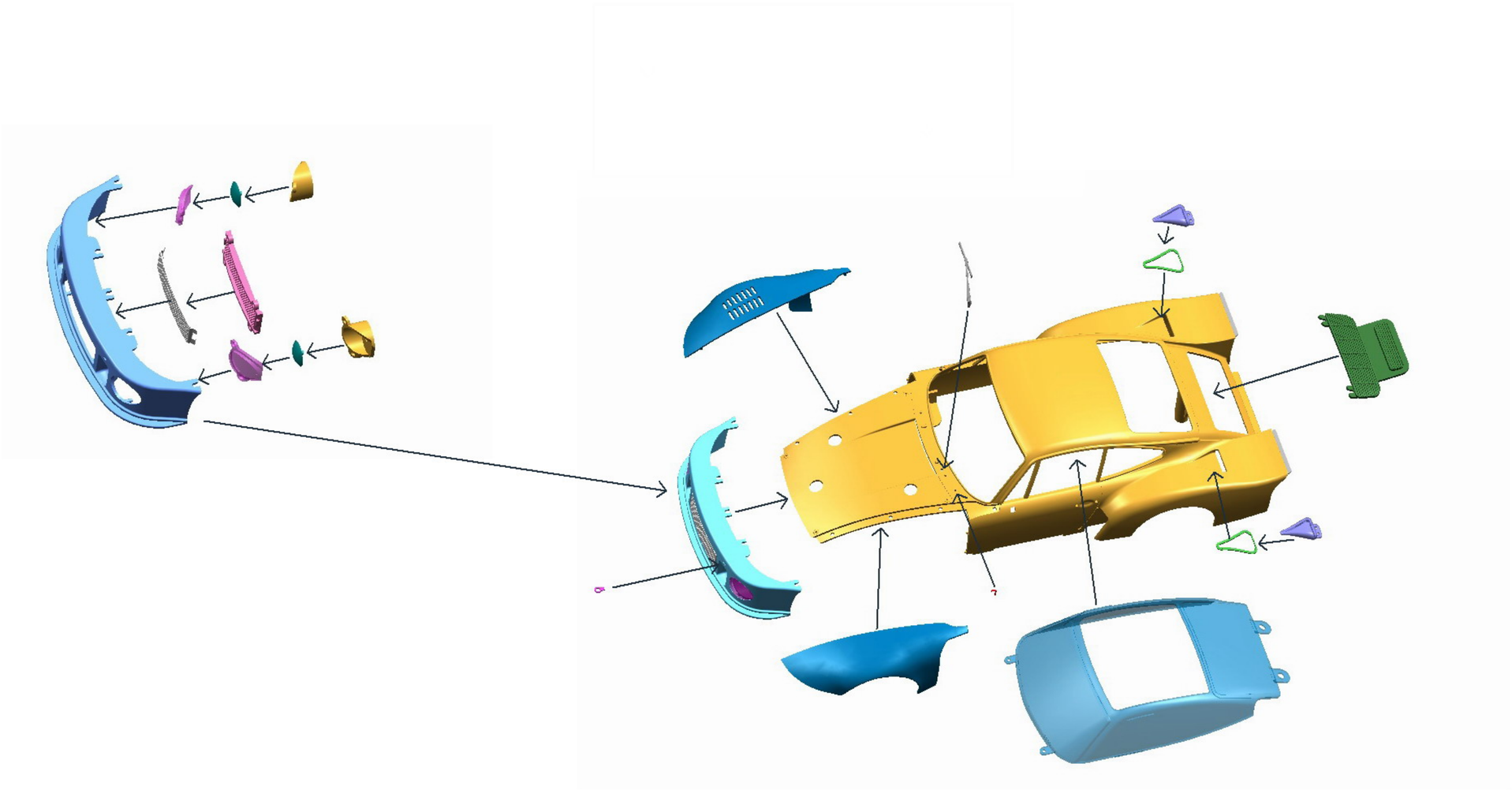

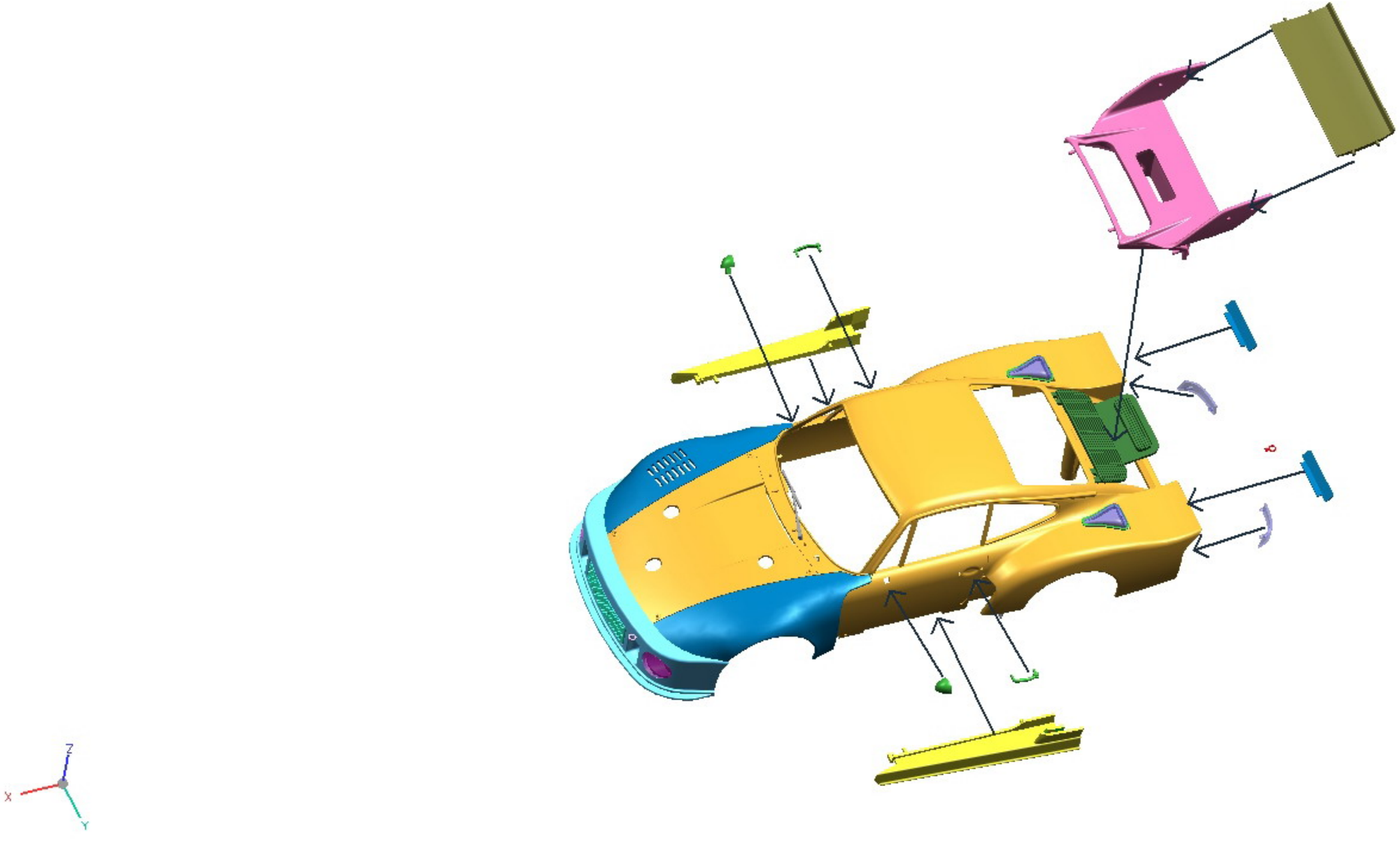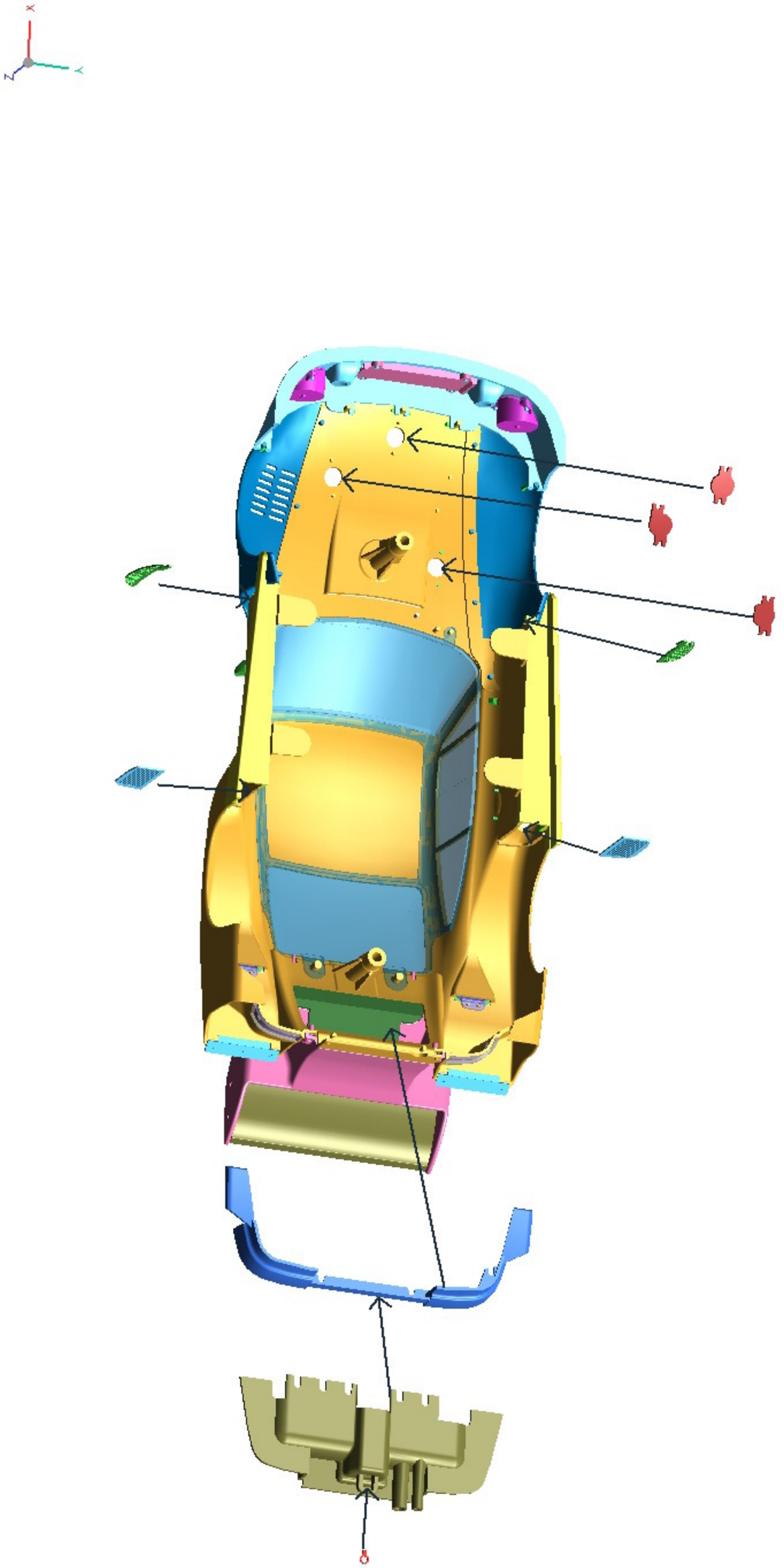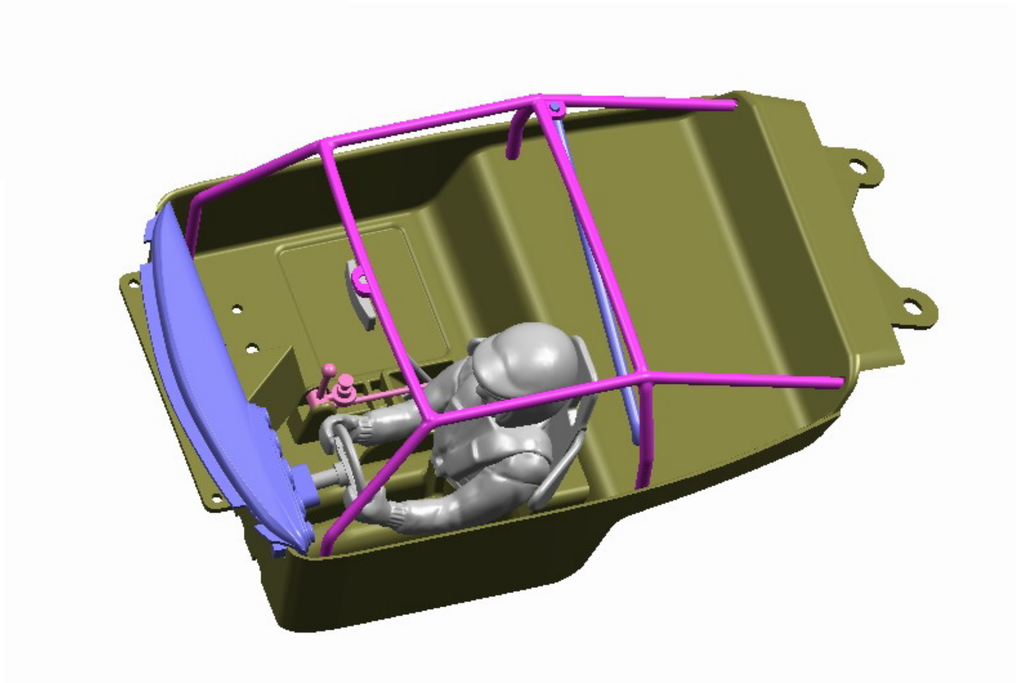
Z
X
Y